DELTA

# SPEC SHEET

## KITCHEN FAUCETS

壁出し屈曲式単水栓

■ Smart Innovations
- Legislation Compliant
- ADA Compliant

## ■ Wall Mount Pot Filler
## ■ モデル 1167LF シリーズ

第三者認証取得

**IAPMO RESEARCH AND TESTING,INC.**
IAPMO 本部は米国のカリフォルニア州に設立されて建築給排水領域に関する安全性についての規定と基準を制定し
製品試験、認証業務を行っています。

※日本で使用するにあたり必要な水道法に基づく法的問題をアメリカの認証機関 IAPMO による認証を受けていますので、日本でも問題なく御利用頂けます。

■ポットフィラー

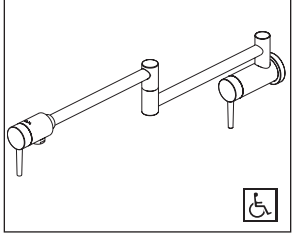

※水接続専用水栓

scale1/7.5

正面最大

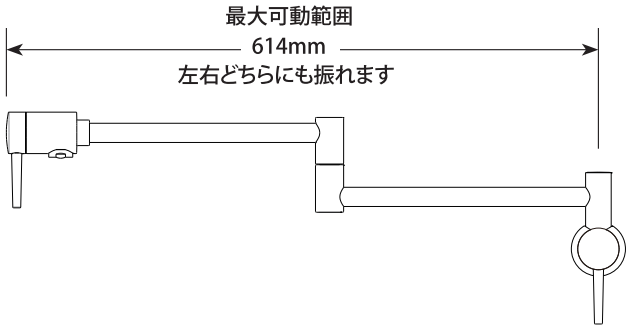


正面最小

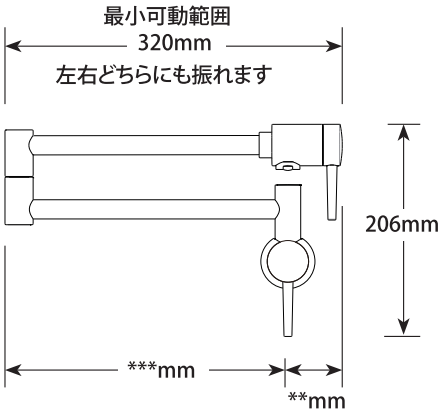


断面最大

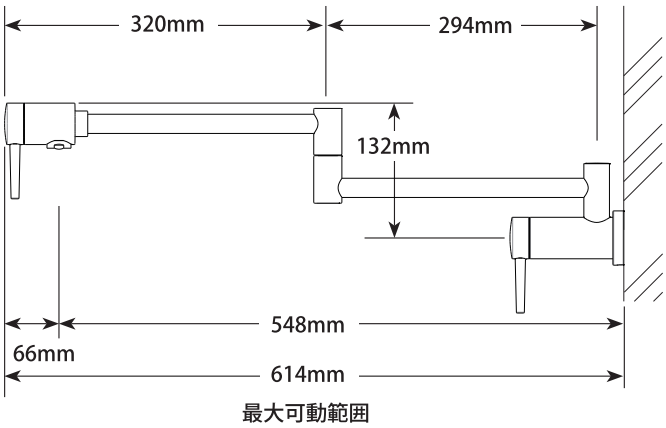


断面最小

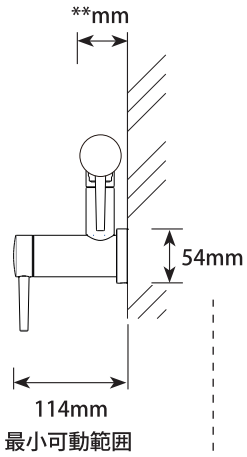


壁側

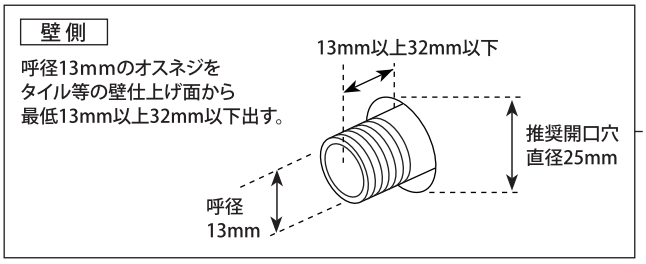


《 輸入販売元 》
株式会社ロッキーズコーポレーション
東京都国分寺市南町2-11-23 リヴェールプラザ2F
TEL: 042-328-2130 FAX: 042-328-2139
http://www.rockies.co.jp

for your life Rockies CORPORATION